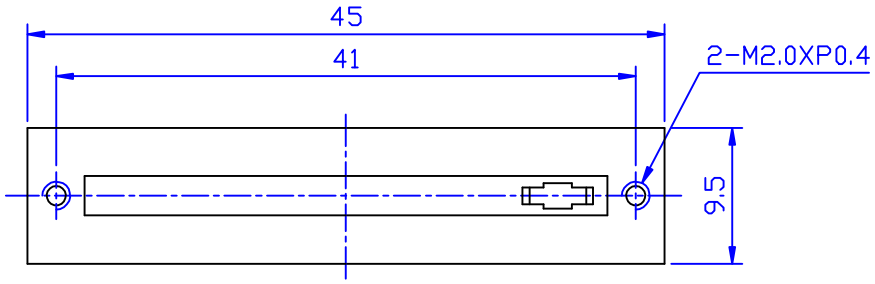

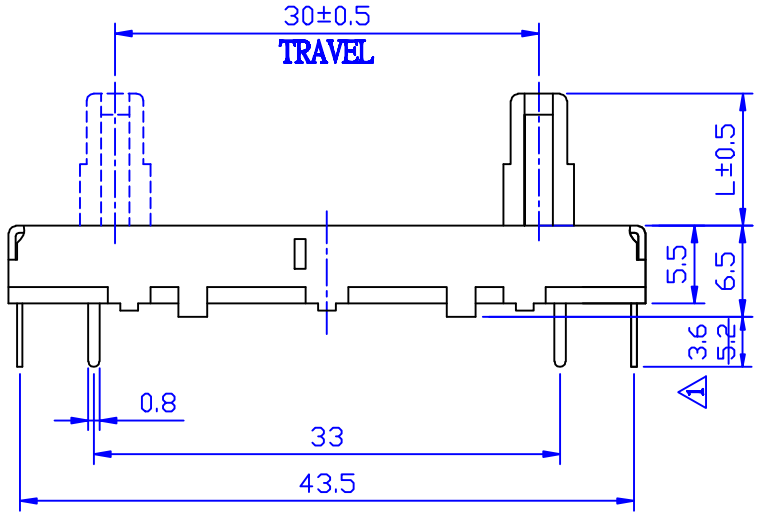

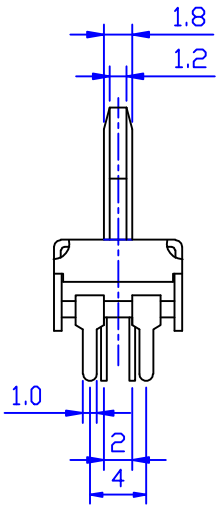

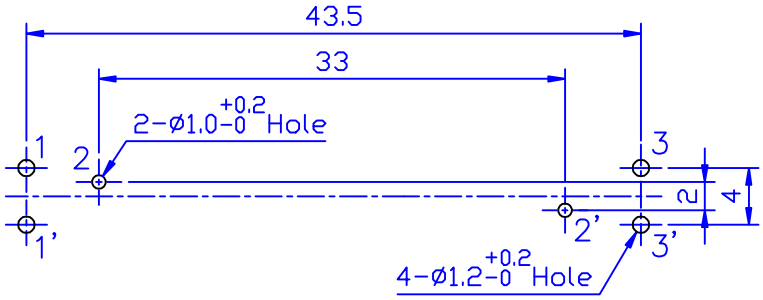

△1 因套件統一而修改

C-TYPE						C-TYPE		CA-TYPE			B-TYPE	
L	10	12.5	15	18	20	L	5	L	5	10	L	10

未指定容許±尺寸之公差	
10以下	±0.3
10~100	±0.5
100以上	±0.8
角　度	±5°

MTL	SPEC	DISPOSAL
△5		
△4		
△3		
△2		
△1		
DEVISION	DATE	DESIGN

東莞市立勛達電子有限公司
DONGGUAN UMS ELECTRONIC CO.,LTD.

UNIT	SCALE	TITLE	M-XX31 Series
MM	2 / 1	DWG NAME	M-3031G
DRAWN	DESIGN	CHECK	APPROVAL
Z L 14.07.01			
DWG NO.			